312278

DC-SE 20

Bedienungsanleitung	Schlitzgerät	1– 8
Operating instructions	Slitting machine	9–16
Mode d’emploi	Rainureuse	17–24
Istruzioni d’uso	Scanalatrice	25–32
Gebruiksaanwijzing	Diamantsleuvenzaag	33–40
Manual de instruções	Máquina de abrir roços	41–48
Manual de instrucciones	Maquina rozadora	49–56
Brugsanvisning	Rillefræser	57–64
Käyttöohje	Uraleikkuri	65–72
Bruksanvisning	Diamant slissemaskin	73–80
Bruksanvisning	Spårfräs	81–88
Οδηγιες χρησεως	Εργαλειο κοπης τοιχοποιιας	89–96
Upute za uporabu	Stroj za izradu utora	97–104
Instrukcja obsługi	Bruzdownica	105–112
Инструкция по эксплуатации	Отрезная машина	113–120
Návod na obsluhu	Drážkovacie náradie	121–128
Navodila za uporabo	Kanalni rezalnik	129–136
Návod k použití	Drážkovací přístroj	137–144
Használati utasítás	Horonyvágó készülék	145–152
사용설명서	홈파기	153–160
Kulllanma Talimatı	Kanal açma makinası	161–168
دليل الاستعمال	جهاز التشقيب	169–176
Пайдалану бойынша басшылық	кесетін машинасы	177–184

Printed: 19.02.2013 | Doc-Nr: PUB / 5069486 / 000 / 00

1

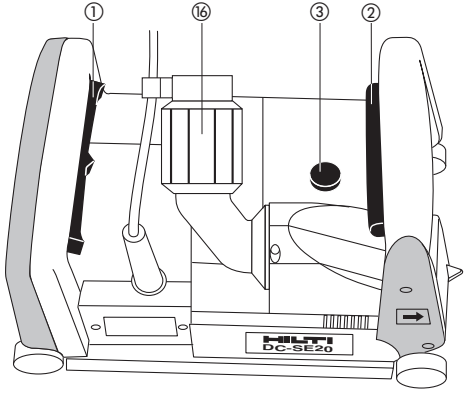

2

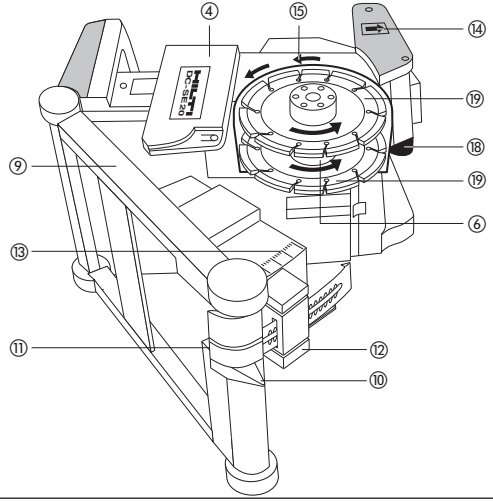

3

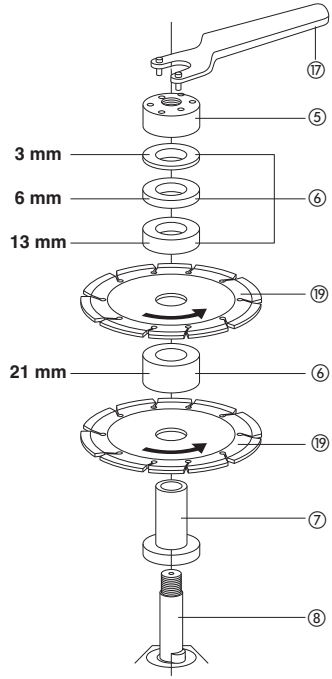

Верните отработанные материалы на переработку

Носите защитную одежду

Прочитайте инструкции по эксплуатации

Оборотов в минуту

Оборотов в минуту

Описание

DC-SE20 является отрезная машина с электрическим приводом, предназначенными для профессионального применения в строительстве.

① Выключатель
② Кнопка регулирования
③ Кнопка блокирования
④ Боковой щиток
⑤ Зажимная гайка
⑥ Шайба
⑦ Зажимной фланец
⑧ Шпиндель
⑨ Направляющая каретка
⑩ Направляющая метка
⑪ Расположение внутреннего диска
⑫ Кнопка регулировки глубины
⑬ Указатель глубины
⑭ Стрелка направления резки
⑮ Стрелка направления вращения (диска)
⑯ Разъем для снятия диска
⑰ Штифтовый ключ
⑱ Стопорная кнопка каретки
⑲ Алмазные диски

Указания по технике безопасности

УКАЗАНИЕ

Приведённые в главе 1 указания по технике безопасности включают в себя все общие меры безопасности при эксплуатации электроинструментов, приводимые в данном руководстве по эксплуатации согласно принятым нормам. В связи с этим возможно наличие указаний, не относящихся к данному инструменту.

1. Общие указания по технике безопасности для электроинструментов

a) ⚠ **ПРЕДУПРЕЖДЕНИЕ! Прочтите все указания по мерам безопасности и инструкции.** Невыполнение приведенных ниже указаний может привести к поражению электрическим током, пожару, и/или вызвать тяжелые травмы. **Сохраните все указания по технике безопасности и инструкции для следующего пользователя.** Используемый далее термин «электроинструмент» относится к электроинструменту, работающему от электрической сети (с сетевым кабелем) и от аккумулятора (без сетевого кабеля).

1.1 Безопасность рабочего места

a) **Следите за чистотой и порядком на рабочем месте.** Беспорядок на рабочем месте и плохое освещение могут привести к несчастным случаям.

b) **Не используйте электроинструмент во взрывоопасной зоне, где имеются горючие жидкости, газы или пыль.** При работе электроинструмент искрит, и искры могут воспламенить пыль или пары.

c) **Не разрешайте детям и посторонним приближаться к работающему электроинструменту.** Отвлекаясь от работы, можно потерять контроль над электроинструментом.

1.2 Электрическая безопасность

a) **Соединительная вилка электроинструмента должна соответствовать розетке электросети. Не изменяйте конструкцию вилки. Не используйте переходные вилки с электро-инструментами с защитным заземлением.** Оригинальные вилки и соответствующие им розетки снижают риск поражения электрическим током.

b) **Избегайте непосредственного контакта с заземлёнными поверхностями, например с трубами, отопительными приборами, печами (плитами) и холодильниками.** При соприкосновении с заземлёнными предметами возникает повышенный риск поражения электрическим током.

c) **Предохраняйте электроинструменты от дождя или воздействия влаги.** В результате попадания воды в электроинструмент возрастает риск поражения электрическим током.

d) **Не используйте кабель не по назначению, например, для переноски электроинструмента, его подвешивания или для выдёргивания вилки из розетки электросети. Защищайте кабель от воздействий высоких температур, масла, острых кромок или вращающихся узлов электроинструмента.** В результате повреждения или схлёстывания кабеля повышается риск поражения электрическим током.

e) **Если работы выполняются на открытом воздухе, применяйте только удлинительные кабели, которые разрешено использовать вне помещений.** Применение удлинительного кабеля, пригодного для использования вне помещений, снижает риск поражения электрическим током.

f) **Если нельзя избежать работы с электроинструментом в условиях влажности, используйте автомат защиты от тока утечки.** Использование автомата защиты от тока утечки снижает риск поражения электрическим током.

1.3 Безопасность персонала

a) **Будьте внимательны, следите за своими действиями и серьезно относитесь к работе с электроинструментом. Не пользуйтесь электроинструментом, если вы устали или находитесь под действием наркотиков, алкоголя или медикаментов.** Незначительная ошибка при невнимательной работе с электроинструментом может стать причиной серьёзного травмирования.

b) **Применяйте индивидуальные средства защиты и всегда обязательно надевайте защитные очки.** Использование индивидуальных средств защиты, например, респиратора, обуви на нескользящей подошве, защитной каски или защитных наушников, в зависимости от вида и условий эксплуатации электроинструмента, снижает риск травмирования.

c) **Избегайте непреднамеренного включения электроинструмента. Убедитесь в том, что электроинструмент выключен, прежде чем подключить его к электропитанию и/или вставить аккумулятор, поднимать или переносить его.** Ситуации, когда при переноске электроинструмента пальцы находятся на выключателе или когда включенный электроинструмент подключается к сети, могут при-вести к несчастным случаям.

d) **Перед включением электроинструмента**

Printed: 19.02.2013 | Doc-Nr: PUB / 5069486 / 000 / 00

удалите регулировочные устройства и гаечный ключ. Инструмент или ключ, находящийся во вращающейся части электроинструмента, может привести к травмам.

e) **Старайтесь избегать неестественных поз при работе. Постоянно сохраняйте устойчивое положение и равновесие.** Это позволит лучше контролировать электроинструмент в непредвиденных ситуациях.

f) **Носите спецодежду. Не надевайте очень свободной одежды или украшений. Оберегайте волосы, одежду и перчатки от вращающихся узлов электроинструмента.** Свободная одежда, украшения и длинные волосы могут быть захвачены ими.

g) **Если предусмотрено подсоединение устройств для сбора и удаления пыли, убедитесь, что они подсоединены и используются по назначению.** Использование модуля пылеудаления снижает вредное воздействие пыли.

1.4 Использование и обслуживание электроинструмента

a) **Не допускайте перегрузки электроинструмента. Используйте электроинструмент, предназначенный именно для данной работы.** Соблюдение этого правила обеспечит более высокое качество и безопасность работы в указанном диапазоне мощности.

b) **Не используйте электроинструмент с неисправным выключателем.** Электроинструмент, включение или выключение которого затруднено, представляет опасность и должен быть отремонтирован.

c) **Прежде чем приступить к регулировке элек- троинструмента, замене принадлежностей или перед перерывом в работе, выньте вилку из розетки и/или аккумулятор из электроинструмента.** Эта мера предосторожности предотвращает случайное включение электроинструмента.

d) **Храните неиспользуемые электроинструменты в местах, недоступных для детей. Не давайте электроинструмент лицам, которые не умеют им пользоваться или не прочитали настоящих указаний.** Электроинструменты представляют собой опасность в руках неопытных пользователей.

e) **Бережно обращайтесь с электроинструментами. Проверяйте безупречное функционирование подвижных частей, лёгкость их хода, целостность всех частей и отсутствие повреждений, которые могли бы отрицательно повлиять на работу электроинструмента. Сдавайте повреждённые части инструмента в ремонт до его использования.** Причиной многих несчастных случаев является несоблюдение правил технического обслуживания электроинструментов.

f) **Необходимо следить за тем, чтобы режущие инструменты были острыми и чистыми.** Заклинивание содержащихся в рабочем состоянии режущих инструментов происходит реже, ими легче управлять.

g) **Применяйте электроинструмент, принадлежности, вспомогательные устройства и т. д. согласно указаниям. Учитывайте при этом рабочие условия и характер выполняемой работы.** Использование электроинструментов не по назначению может привести к опасным ситуациям.

1.5 Сервис

a) **Доверяйте ремонт электроинструмента только квалифицированному персоналу, использующему исключительно оригинальные запчасти.** Этим обеспечивается поддержание электроинструмента в безопасном состоянии.

2 Особые указания по технике безопасности

2.1 Указания по технике безопасности при работе со всеми пилами

ОПАСНОСТЬ:

a) **Держите Ваши руки в стороне от пропила и пильного полотна. Держите Вашей второй рукой пилу за дополнительную рукоятку или корпус мотора.** Если Вы обеими руками держите дисковую пилу, то пильное полотно не может ранить Вам руки.

b) **Не подхватывайте деталь.** Защитный колпак не может защитить под деталью от пильного полотна.

c) **Устанавливайте глубину реза в соответствии с толщиной детали.** Под деталью пильное полотно не должно высовываться более чем на один зуб.

d) **Никогда не держите распиливаемую деталь в руке или над ногой. Деталь должна надежно лежать на прочной опоре.** Важно хорошо закрепить деталь, чтобы сократить до минимума опасность контакта с телом, заклинивания пильного полотна или потери контроля.

e) **Держите прибор только за изолированные ручки, если Вы выполняете работы, при которых режущий инструмент может перерезать скрытые электропровода или собственный кабель питания.** Контакт с ведущими напряжение проводами ставит металлические части прибора под напряжение и ведет к поражению электротоком.

f) **Используйте всегда при продольном резании упор или прямую направляющую кромку.** Это улучшает точность реза и снижает возможность заклинивания пильного полотна.

g) **Всегда применяйте пильные полотна с правильными размерами и соответствующим отверстием крепления.** Пильные полотна, которые не подходят к креплениям, вращаются неровно и могут вызвать потерю контроля над инструментом.

h) **Никогда не используйте поврежденные или неподходящие подкладные кольца под пильные полотна или винты.** Подкладные кольца под пильные полотна или винты разработаны специально для Вашей пилы, и их использование гарантирует наилучший результат и безопасность работы.

2.2 Другие указания по технике безопасности при работе со всеми пилами

Причины и предотвращение обратного удара:

- обратный удар – это неожиданная реакция вследствие цепляющегося, заклинивающегося или неправильно выверенного пильного полотна, которая ведет к выходу неконтролируемой пилы из детали в направлении оператора,
- если пильное полотно зацепится или заклинится в замыкающемся пропиле, то сила мотора выбивает прибор назад в направлении оператора,
- если пильное полотно будет перекошено или неправильно выверено в пропиле, то зубья задней кромки пилы могут врезаться в поверхность детали, что ведет к выходу пильного полотна из пропила и резкому выбросу пилы в направлении оператора.

Обратный удар является следствием неправильного или ошибочного использования пилы. Он может быть предотвращен соответствующими мерами предосторожности, описанными ниже.

a) **Держите пилу крепко обеими руками и расположите при этом руки так, чтобы Вы могли бы противостоять силам**

Printed: 19.02.2013 | Doc-Nr: PUB / 5069486 / 000 / 00

обратного удара. Стойте всегда в стороне от оси пильного полотна, не ведите никогда пильное полотно по оси Вашего тела. При обратном ударе пила может выскочить назад, однако оператор может противостоять силам обратного удара, если были приняты соответствующие меры.

b) **При заклинивании пильного полотна или если резание будет прервано по другой причине, отпустите выключатель и держите пилу спокойно в детали до полной остановки пильного полотна. Никогда не пытайтесь вынуть пильное полотно из детали, вывести его назад, пока оно находится во вращении или если может возникнуть обратный удар.** Найдите причину заклинивания пильного полотна и устраните ее соответствующими мерами.

c) **Если Вы хотите опять включить застрявшую в детали пилу, то сначала отцентрируйте пильное полотно в пропиле и проверьте свободу зубьев полотна.** Заклиненное пильное полотно может выйти из детали или вызвать обратный удар при повторном включении пилы.

d) **Большие плиты должны лежать на опорах для уменьшения риска обратного удара при заклинивании пильного полотна.** Большие плиты могут прогибаться под собственным весом. Плиты должны лежать на опорах с обеих сторон, как вблизи пропила, так и с края.

e) **Не пользуйтесь тупыми или поврежденными пильными полотнами.** Пильные полотна с тупыми или неправильно выверенными зубьями ведут в результате очень узкого пропила к повышенному трению, заклиниванию пильного полотна и обратному удару.

f) **Перед распиливанием затяните крепко установочное устройство глубины реза и угла пропила.** Если при распиливании настройка изменится, то пильное полотно может заклиниться и вызвать обратный удар.

g) **Будьте особенно осторожны при выполнении пропила «погружением» в скрытом диапазоне, например в готовой стене.** Погружающееся пильное полотно может при пилении заблокироваться в скрытом объекте и вызвать обратный удар.

2.3 Указания по технике безопасности при работе с отрезной машиной

a) **Перед каждым включением проверяйте безупречное замыкание нижнего защитного колпака. Не пользуйтесь пилой, если движение нижнего защитного колпака ограничено и он не сразу закрывается. Никогда не заклинивайте и не завязывайте нижний защитный колпак в открытом положении.** Если пила случайно упадет на пол, то нижний защитный колпак может быть погнут. Обеспечьте свободный ход защитного колпака и исключение соприкосновения пильного полотна с другими частями при всех углах распиловки и любой глубины пропила.

b) **Проверьте функцию пружины для нижнего защитного колпака. При неисправной функции нижнего защитного колпака и пружины сдайте электроинструмент на техническое обслуживание до начала работы.** Поврежденные части, склеивающиеся отложения или скопления стружки являются причиной замедленного срабатывания нижнего защитного колпака.

c) **При выполнении пропила с погружением и не под прямым углом направляющая плита пилы должна быть предохранена от бокового смещения.** Боковое смещение может вызвать заклинивание пильного полотна и привести к обратному удару.

d) **Не кладите пилу на верстак или на пол, не закрыв предварительно пильное полотно защитным колпаком.** Незащищенное пильное полотно на выбеге двигает пилу против направления реза и распиливает все, что стоит на пути. Учитывайте при этом продолжительность выбега пилы.

2.4 Безопасность людей

a) **Используйте защитные наушники.** *В результате воздействия шума возможна потеря слуха.*

b) **Всегда держите инструмент обеими руками за предназначенные для этого рукоятки. Рукоятки должны быть сухими, чистыми, не запачканными маслом или жиром.**

c) **Если инструмент используется при работах с образованием пыли без пылеотсасывающего устройства, используйте респиратор.**

d) **Во избежание падения сетевой кабель, удлинители и всасывающий шланг отводите от инструмента назад и понизу.**

e) **При опасности повреждения инструментом скрытой электропроводки или сетевого кабеля держите инструмент за изолированные поверхности.** При контакте с токопроводящими предметами незащищенные металлические части инструмента находятся под напряжением, что может привести к поражению электрическим током.

f) **Дети должны знать о том, что им запрещено играть с инструментом.**

g **Инструмент не предназначен для использования детьми или физически ослабленными лицами без соответствующего инструктажа.**

h) Пыль, возникающая при обработке материалов, содержащих свинец, некоторых видов древесины, минералов и металлов, может представлять собой опасность для здоровья. Вдыхание частиц такой пыли или контакт с ней может стать причиной появления аллергических реакций и/или заболеваний дыхательных путей. Некоторые виды пыли (например пыль, возникающая при обработке дуба или бука) считаются канцерогенными, особенно в комбинации с дополнительными материалами, используемыми для обработки древесины (соль хромовой кислоты, средства защиты древесины). Обработка материалов с содержанием асбеста должна выполняться только специалистами. **По возможности используйте подходящий пылеотсасывающий аппарат. Для оптимального удаления пыли используйте этот электроинструмент в комбинации с подходящим переносным пылесосом, рекомендованным Hilti для уборки древесных опилок и/или минеральной пыли. Обеспечьте хорошую вентиляцию рабочей зоны. Рекомендуется носить респиратор с фильтром класса P2. Соблюдайте действующие национальные предписания по обработке материалов.**

i) **Чтобы во время работы руки не затекали, делайте перерывы для разминки пальцев.**

2.5 Заботливое обращение с электроинструментом и его правильная эксплуатация

a) **Надежно фиксируйте обрабатываемую деталь. Для фиксации детали используйте струбцины или тиски.** *Это надежнее, чем удерживать ее рукой, и при этом можно держать инструмент двумя руками.*

b) **Убедитесь, что сменный инструмент соответствует зажимному патрону и надежно закрепляется в нем.**

Printed: 19.02.2013 | Doc-Nr: PUB / 5069486 / 000 / 00

c) **При перебоях в электроснабжении: выключите инструмент и отсоедините кабель от сети.** *Это предупредит самопроизвольное включение инструмента при восстановлении электроснабжения.*

2.6 Электрическая безопасность

a) **Перед началом работы проверяйте рабочее место на наличие скрытых электрических проводов, газовых и водопроводных труб – например, с помощью металлоискателя.** *Открытые металлические части инструмента могут стать проводниками электрического тока, если Вы случайно заденете электропроводку. Это создает серьезную опасность поражения электрическим током.*

b) **Регулярно проверяйте сетевой кабель инструмента. Для замены поврежденного кабеля привлекайте опытного специалиста-электрика. Регулярно проверяйте удлинительные кабели и при наличии повреждений заменяйте их. В случае повреждения сетевого или удлинительного кабеля во время работы прикасаться к нему запрещается. Отсоедините вилку сетевого кабеля от розетки.** *Пользование поврежденными сетевыми или удлинительными кабелями создает опасность поражения электрическим током.*

c) **Поэтому регулярно обращайтесь в сервисную службу Hilti для проверки инструмента, особенно если Вы часто используете его для обработки токопроводящих материалов.** *При неблагоприятных условиях влага и пыль, скапливающаяся на поверхности инструмента (особенно от токопроводящих материалов), могут вызвать удар электрическим током.*

2.7 Рабочее место

a) **Обеспечьте хорошее освещение рабочего места.**

b) **Обеспечьте хорошее проветривание рабочего места.** *Плохое проветривание рабочего места может нанести вред Вашему здоровью из-за высокой пылевой нагрузки.*

2.8 Индивидуальные средства защиты

При работе с инструментом пользователь и находящиеся в непосредственной близости лица должны использовать защитные очки, каску, наушники и перчатки. В случае если инструмент используется без пылеотсасывающего устройства, наденьте респиратор.

Используйте защитные очки

Используйте защитную каску

Используйте защитные наушники

Используйте защитные перчатки

Используйте респиратор

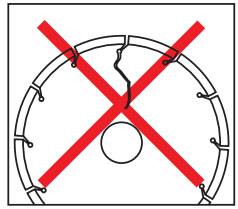

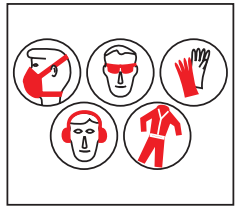

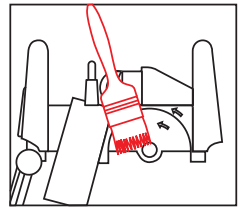

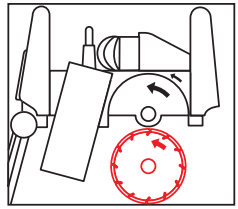

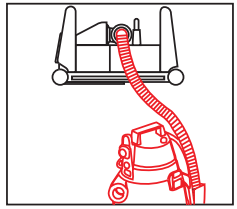

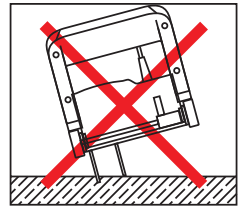

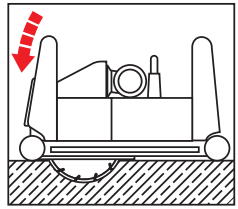

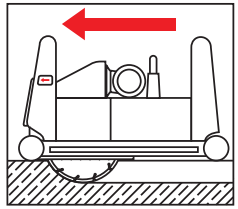

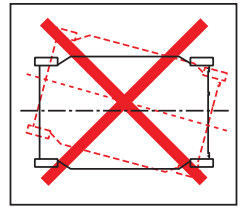

Внимание:

Обязательно соблюдайте прилагаемые правила техники безопасности.

Рекомендации по технике безопасности и предупреждению несчастных случаев:

Прежде чем включать машину, обязательно вынуть штепсель из розетки. Проверить, нет ли повреждений в штепселе или в подводящем кабеле. Если обнаружено какое-либо повреждение, необходимо вызвать специалиста для их замены. К машинам с двойным заземлением третий провод подсоединять нельзя.

- Штепсель в розетку можно вставлять только тогда, когда машина отключена от сети.

Printed: 19.02.2013 | Doc-Nr: PUB / 5069486 / 000 / 00

- При наружных работах использовать только такой кабель, применение которого согласовано со специалистом.
- Машину и диски хранить в месте, недоступном для детей.
- При производстве работ обязательно надевать защитные очки, защитные перчатки и защитные наушники.
- В целях безопасности не осуществлять работы с отрезной машиной без установленного бокового щитка.
- Убедиться, что рабочее место хорошо вентилируется.
- Применять машину только с промышленным пылесосом.
- Убедиться, что пылесос пригоден для удаления каменной пыли и камней, т.е. хорошо функционирующий пылесос с мощностью не менее 1200 Вт, например, рекомендуется применять пылесос Hilti TDA-VC 40.
- Дополнительно одевайте респираторную защиту, например маску, в соответствии с EN 149, если этих мер недостаточно. Рекомендуемый класс фильтра P2.
  Не резать материалы, содержащие асбест.
- Убедиться, что вблизи места, где осуществляются работы, нет огнеопасных материалов.
- Соблюдать национальные нормы,такие как правила Торговой ассоциации по предотвращению несчастных случаев.
- Применять только оригинальные части.

Электронное регулирование и управление

Ограничение пускового тока: Когда инструмент включается в сеть, сила тока многократно превышает номинальный ток. Электронное защитное устройство пускового тока ограничивает пусковой ток до такого уровня,чтобы предохранитель на входе не отключился.
Ограничение скорости холостого хода: Электронный регулятор холостого хода обеспечивает скорость холостого хода на уровне 7500 /min

Защита двигателя

Защита от перегрузки: Если перегрузка двигателя происходит из-за того, что рабочий приложил чрезмерное усилие, подаваемый ток снижается так, чтобы диски вращались медленно. Если усилие уменьшается,то подаваемый ток вновь увеличивается и двигатель вращается с нормальной скоростью.

Защита от перегрева: Если имеет место постоянная перегрузка двигателя, дополнительное защитное устройство от тепловой перегрузки автоматически уменьшает силу подаваемого тока. Вновь включить машину можно только выключателем, но только в том случае, если обмотки двигателя охладились. Для лучшего охлаждения обмоток двигателя следует включить машину на холостой ход.

Прежде чем начать работать

Убедиться, что подаваемое напряжение соответствует значению, указанному на маркировочной табличке инструмента.

Напряжение	100 в	110 в	230 в	240 в
Номинальный ток	–	16 a	9,2 a	8,8 a
Номинальная мощность	1700 вт	1700 вт	1950 вт	1950 вт
Частота подаваемого тока	50-60 гц			
Максимальный диаметр диска	125 мм			
Масса согласно методу EPTA 01/2003	6,9 кг			
Электронное ограничение скорости холостого хода	7500 /min			
Защита от токовой перегрузки	Есть			
Встроенная защита от перегрузки от пускового тока	Есть			
Защита от тепловой перегрузки двигателя	Есть			
Двойная изоляция, класс II	Есть			
Подавление радио- и телевизионных помех в соответствии со стандартом	EN 55014-1.			
Защита от помех в соответствии с	EN 55014-2			

УКАЗАНИЕ

Указанный в настоящих инструкциях уровень вибрации установлен с помощью метода измерения по EN 60745 и может использоваться для сравнения с другими электроинструментами. Он также подходит для предва- рительной оценки вибрационной нагрузки. Указанный уровень вибрации фактически соответствует областям применения электроинструмента. Однако если электроинструмент используется для других целей, с другими рабочими инструментами или в случае его неудовлетворительного техобслуживания, уровень вибрации может быть иным. Вследствие этого в течение всего периода работы инструмента возможно значительное увеличение вибрационной нагрузки. Для точного определения вибрационной нагрузки следует также учитывать промежутки времени, в течение которых инструмент находится в выключенном состоянии или работает вхолостую. Вследствие этого в течение всего периода работы инструмента возможно значительное уменьшение вибрационной нагрузки. Примите дополнительные меры безопасности для защиты оператора от воздействия возникающей вибрации, например: техническое обслуживание электроинструмента и рабочих инструментов, сохранение тепла рук, правильная организация рабочих процессов.

Данные о шуме и вибрации (измерения согласно EN 60745):

Среднее A-скорректированное значение уровня шума	115 дБ (A)
A-скорректированное значение уровня звукового давления	104 дБ (A)
Погрешность приведенных выше показателей уровня шума	3 дБ (A)

Printed: 19.02.2013 | Doc-Nr: PUB / 5069486 / 000 / 00

Значения вибрации по трем осям (векторная сумма)

Значения вибрации по трем осям	5,8 м/с²
Погрешность (K)	1,5 м/с²

Оставляются права на внесение технических изменений.

Информация для пользователя по EN 61000-3-11

Операция включения вызывает кратковременную утечку напряжения. Если состояние электросети неблагоприятное, инструменты/ машины могут быть повреждены. Если значение сопротивления сети составляет менее 0.15 Ом, разрушения / помехи не должны ожидаться.

4

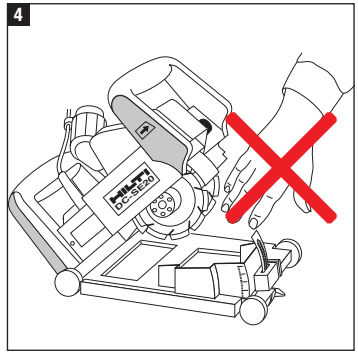

5

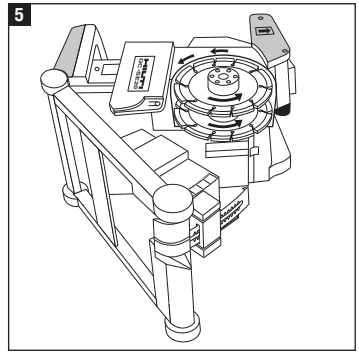

Предостережение! При выполнении каких-либо действий с машиной вынуть штепсель из розетки. Убедиться, что алмазные диски не имеют никаких повреждений, т.е. нет трещин или сломанных частей.

- Положить инструмент на бок (рис. 4 и 5).
- Нажать стопорную кнопку каретки (⑱) и снять каретку (⑨) с инструмента.
- Открыть боковой щиток (④).
- Установить диски как показано на рис. 3:
  Зажимной фланец (⑦)
  Первый алмазный диск (⑲) в соответствии с со стрелкой направления вращения (⑮)
  Шайбы (⑥) (в соответствии с требуемой шириной прорези/шлица) 2-ой алмазный диск (⑲)
  Оставшиеся шайбы (⑥)
  Зажимную гайку (⑤)
- Заблокировать шпиндель путем нажатия на кнопку блокирования шпинделя (③).
- Затянуть зажимную гайку штивтовым ключом (⑰).
- Закрыть боковой щиток (④).
- Закрепить каретку (⑨) на машине.

Пробный запуск с установленными дисками:

- Установить диски как показано на рис.3.
- Включить машину в сеть. (должна согласовываться с характеристиками, указанными на маркировочной табличке инструмента.)
- Сдвинуть выключатель (влево или вправо) и нажать на него.

Предохранять диски от ударов и толчков.Обязательно заменять вибрирующие или расшатаные диски!

Printed: 19.02.2013 | Doc-Nr: PUB / 5069486 / 000 / 00

Резка

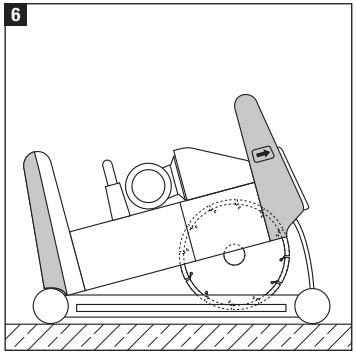

- Нажать кнопку блокировки шпинделя (18) и снять каретку (⑨) с инструмента.
- Открыть боковой щиток (6).
- Установить диски как показано на рис.3.
- Подсоединить пылесос и включить.
- Установить нужную глубину резки/шлица (рис. 6).
- Установить машину на рабочей поверхности,при этом направляющая метка (⑩) должна быть направлена в направлении резки.
- Включить машину (сдвинуть выключатель (①) в сторону (влево или вправо) и нажать).
- Нажать на кнопку регулирования глубины резки (②) лля того,чтобы диски начали “мягко“ резать материал.
- Когда достигнута требуемая глубина резки,каретка блокируется в этом положении в течение всево времени,пока кнопка регулирования резки нажата. – Двигать машину в направлении направляющей метки (⑩), не прилагая при этом слишком большого давления.

Применение пластины для заточки

Меры безопасности: при вынимании машины из штобы отключить кнопку регулирования погружного действия ② и убедиться, что каретка ⑨ возвращена в первоначальное положение (рис. 6).

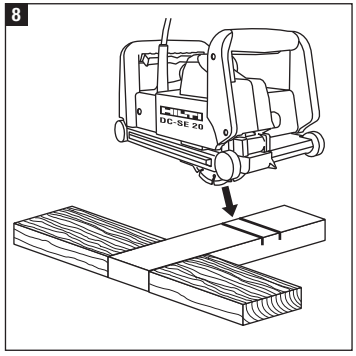

- Поместить пластину для заточки на плоскую твердую поверхность, напр. на бетон (плоский, не сбоку и не на край).
- Удерживать пластину для заточки ногой.
- Пробурить в пластине два или три раза при установленной глубине реза 15 мм.

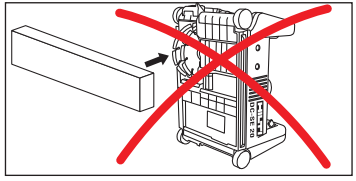

- При затачивании режущих дисков никогда не держать камень для заточки в руках. Его необходимо зафиксировать.

Примечания

- Слишком большое рабочее давление может привести к остановке двигателя.
- Для поддержания постоянной глубины резки держать в нажатом положении кнопку регулирования резки (②).
- При попадании на твердые материалы слегка передвигать инструмент взад-вперед.
- При вертикальном резании предпочтительно двигаться сверху вниз.
- Для обеспечения высокого качества резки использовать оригинальные алмазные диски фирми “Хилти“ DC-D125SE.
- Использовать промышленный пылесос TDA-VC 40 или любой другой производительностью не менее 2100 л/мин.
- Вытряхивать пыль из пылесоса каждые 10–15 минут работы.
- Использовать пластину для заточки (плоскую или круглую) для увеличения производительности резания.
- Не следует нажимать слишком сильно с целью увеличить производительность резания. Это может привести к перегреву и разрушению алмазных дисков.

Printed: 19.02.2013 | Doc-Nr: PUB / 5069486 / 000 / 00

Уход и техническое обслуживание

ОСТОРОЖНО
Выньте вилку кабеля из сетевой розетки.

Уход за инструментом
ОСТОРОЖНО
Содержите инструмент, в особенности поверхности рукоятки, в чистом и сухом состоянии, без следов масла и смазки. Запрещается использовать чистящие средства, содержащие силикон.

Внешний корпус инструмента изготовлен из ударопрочной пластмассы. Накладка на корпусе изготовлена из эластомера.
При работе не закрывайте вентиляционные прорези в крышке корпуса! Очищайте вентиляционную прорезь сухой щеткой. Следите за тем, чтобы внутрь корпуса инструмента не попадали посторонние предметы. Регулярно очищайте внешнюю поверхность инструмента влажной тканью. Запрещается использовать водяной распылитель, парогенератор или струю воды! После чистки такими средствами электробезопасность инструмента не обеспечивается.

Замена щеток

Ремонт электрической системы должен производиться специалистом-элекриком.
Когда необходимо заменить щетки,машина автоматически отключается. **Применять только оригинальные щетки.**

Утилизация

Большинство материалов, из которых изготовлены электроинструменты компании Hilti, пригодны к утилизации. Перед утилизацией следует тщательно рассортировать материалы. Во многих странах компания Hilti уже заключила соглашения о возвращении старых электроинструментов для их утилизации. Дополнительную информацию по этому вопросу можно получить в отделе по обслуживанию клиентов или у технического консультанта компании Hilti.

Только для стран ЕС

Не выкидывайте электроприборы вместе с обычным мусором!

В соответствии с европейской директивой 2002/96/EG об утилизации старых электрических и электронных приборов и в соответствии с местными законами электроприборы, бывшие в эксплуатации, должны утилизовываться отдельно безопасным для окружающей среды способом.

Принадлежности

- Алмазные диски DC-D125SE
  3 типа: M1 для кирпичной кладки
  MC универсальные
  C1 and C2 для бетона
- Пылесос TDA-VC 40
- Профессиональный ящик
- Плиастина для заточки круглая
- Размеры пластины для заточки:
  (Дп 320 мм × Ш 320 мм × В 60 мм)

Гарантия производителя

Компания Hilti гарантирует отсутствие в поставляемом инструменте производственных дефектов (дефектов материалов и сборки). Настоящая гарантия действительна только в случае соблюдения следующих условий: эксплуатация, обслуживание и чистка инструмента проводятся в соответствии с указаниями настоящего руководства по эксплуатации; сохранена техническая целостность инструмента, т. е. при работе с ним использовались только оригинальные расходные материалы, принадлежности и запасные детали производства Hilti.

Настоящая гарантия предусматривает бесплатный ремонт или бесплатную замену дефектных деталей в течение всего срока службы инструмента. Действие настоящей гарантии не распространяется на детали, требующие ремонта или замены вследствие их естественного износа.

Все остальные претензии не рассматриваются, за исключением тех случаев, когда этого требует местное законодательство. В частности, компания Hilti не несет ответственности за прямой или косвенный ущерб, убытки или затраты, возникшие вследствие применения или невозможности применения данного инструмента в тех или иных целях. Нельзя использовать инструмент для выполнения не упомянутых работ.

При обнаружении дефекта инструмент и/или дефектные детали следует немедленно отправить для ремонта или замены в ближайшее представительство Hilti.

Настоящая гарантия включает в себя все гарантийные обязательства компании Hilti и заменяет все прочие обязательства и письменные или устные соглашения, касающиеся гарантии.

Декларация соответствия

Наименование:	Штроборезная машина	Серийный номер: XX/0000001–XX/9999999
Обозначение:	DC-SE 20	Год разработки: 1997

Мы заявляем с полной ответственностью, что данное изделие соответствует следующим нормативам и стандартам:

2004/108/EC, до 28.12.2009 98/37/EC, с 29.12.2009 2006/42/EC, EN 55014-1, EN 55014-2, EN 60745-1, EN 60745-2-5, EN 61000-3-2, EN 61000-3-11

Hilti Corporation

Dietmar Sartor
Head of BA Quality & Process Management
BA Electric Tools & Accessories
11 / 2009

Johannes W. Huber
Senior Vice President
BU Diamond
11 / 2009

Printed: 19.02.2013 | Doc-Nr: PUB / 5069486 / 000 / 00

Hilti Corporation
LI-9494 Schaan
Tel.: +423 / 234 21 11
Fax: +423 / 234 29 65
www.hilti.com

Hilti = registered trademark of Hilti Corp., Schaan W 2207 0411 10-Pos. 1 1 Printed in Germany © 2011
Right of technical and programme changes reserved S. E. & O.

312278/5 0

Printed: 19.02.2013 | Doc-Nr: PUB / 5069486 / 000 / 00